MYTREX

HIHO FINE BUBBLE +e

取扱説明書

このたびは本製品をお買上げいただき、誠にありがとうございます。
取扱説明書をよくお読みのうえ、正しく安全にお使い下さい。
この取扱説明書には保証書がついています。
お読みになられた後も、大切に保管して下さい。

安全上のご注意

ご使用の前に、必ずこの「安全上のご注意」をよくお読みの上、定められた手順に従って正しく安全にご使用ください。
異常が発生した場合は、ただちに使用を中止し、お買い上げの販売店または弊社カスタマーサポートまでご連絡ください。故障状態のままで使用されますと、事故やケガなどの原因になりますので絶対におやめください。

誤った使い方をしたときの危機や損害の程度を次のように区分しています。

⚠ 警告	誤った使い方をすると**「人が死亡または重傷を負う可能性が想定される」**内容を示します。
⚠ 危険	誤った使い方をすると**「人が軽傷を負う可能性や、物的損害の発生が想定される」**内容を示します。

⚠ 警告

●**次のような方は使用しない。**（事故・肌トラブルの原因）
・身体の不自由な方のみ、小さなお子様のみでのご使用　・金属アレルギー体質の方

●**次の方はマイクロカレントモード（切り替えダイヤルで右を選択）を使用しない。マイクロカレントモードではマイクロカレント（微弱電流）を発生させるため不安のある方は医師に相談の上使用する。または、マイクロカレントモード以外で使用する。**（事故・体調不良・肌トラブルの原因）
・ペースメーカーなどの体内植込み型医用電気機器を持つ方
・人工心肺などの生命維持用医用電気機器を持つ方
・心電計などの装着型医用電気機器を持つ方　・妊娠中、妊娠の可能性がある方
・出産直後の方　・体調不良、身体に異常を感じている方　・手術直後の方
・乳幼児やペット、自分で意思表示のできない方

安全上のご注意

⚠ 警告

●使用する際はあらかじめシャワー水の温度を適温(使用推奨温度5～45℃)に調節する。(高温のお湯によるやけどの原因)

●シャワーには60℃以上のお湯を通さない。(シャワーヘッド本体の故障・変形の原因、高温になったシャワーヘッド本体でやけどをする原因)

⚠ 注意

●使用中や使用後に肌や目に赤み、はれ、かゆみなどの異常があらわれたときは、使用を中止し医師に相談する。(事故・肌トラブルの原因)

●カートリッジを使用するときは、必ず本製品専用の純正カートリッジを使用する。(故障・破損・事故の原因)

⚠注意

●**次のような設備、環境では使用しない。**（事故・ケガ・故障・変色・詰まりの原因）
・台所用瞬間湯沸器　・バランス釜タイプのシャワー
・不特定多数の人が頻繁に利用する場所（公衆浴場やレジャー施設など）
・水源に温泉水、井戸水を使用している場所

●**給湯器、水栓金具、換気器具など機器や器具は、それぞれの商品の取扱説明書にしたがって取り扱う。**（誤った使用による事故・故障の原因）

●**水の勢いが強いところではシャワーヘッド本体をしっかり持ち、水栓の蛇口をゆっくり開けて吐水量を調整して使用する。**
（シャワーヘッド本体がフックから外れ、落下したり暴れたりしてケガをする原因）

●**シャワーヘッド本体を乱暴に床に置いたり、落としたり、ぶつけたりしない。**
（故障・破損・水漏れの原因、踏むことによる転倒・ケガの原因）

安全上のご注意

⚠注意

●塩素系気化タイプの防カビ剤・洗浄剤は使用しない。
（発生するガスによりステンレスなどの金属やゴムが腐食・劣化し水漏れする原因）

●取扱説明書に記載された項目以外の目的で、シャワーヘッド本体やアダプター、カートリッジを分解・修理・改造しない。（やけど・ケガ・水漏れの原因）

●凍結が予想される場所では使用後にシャワーヘッド本体をよく振り中の水を抜く。（故障・破損・水漏れの原因）
※凍結による破損は、保証期間内でも有料修理となります。

●本製品は一般家庭の浴室シャワー用に設計されているため、飲用や養魚用には使用しない。

●小さな部品やカートリッジは乳幼児や子供の手の届くところやペットの近くに置かない。（誤飲・事故の原因）

各部の名称とモード

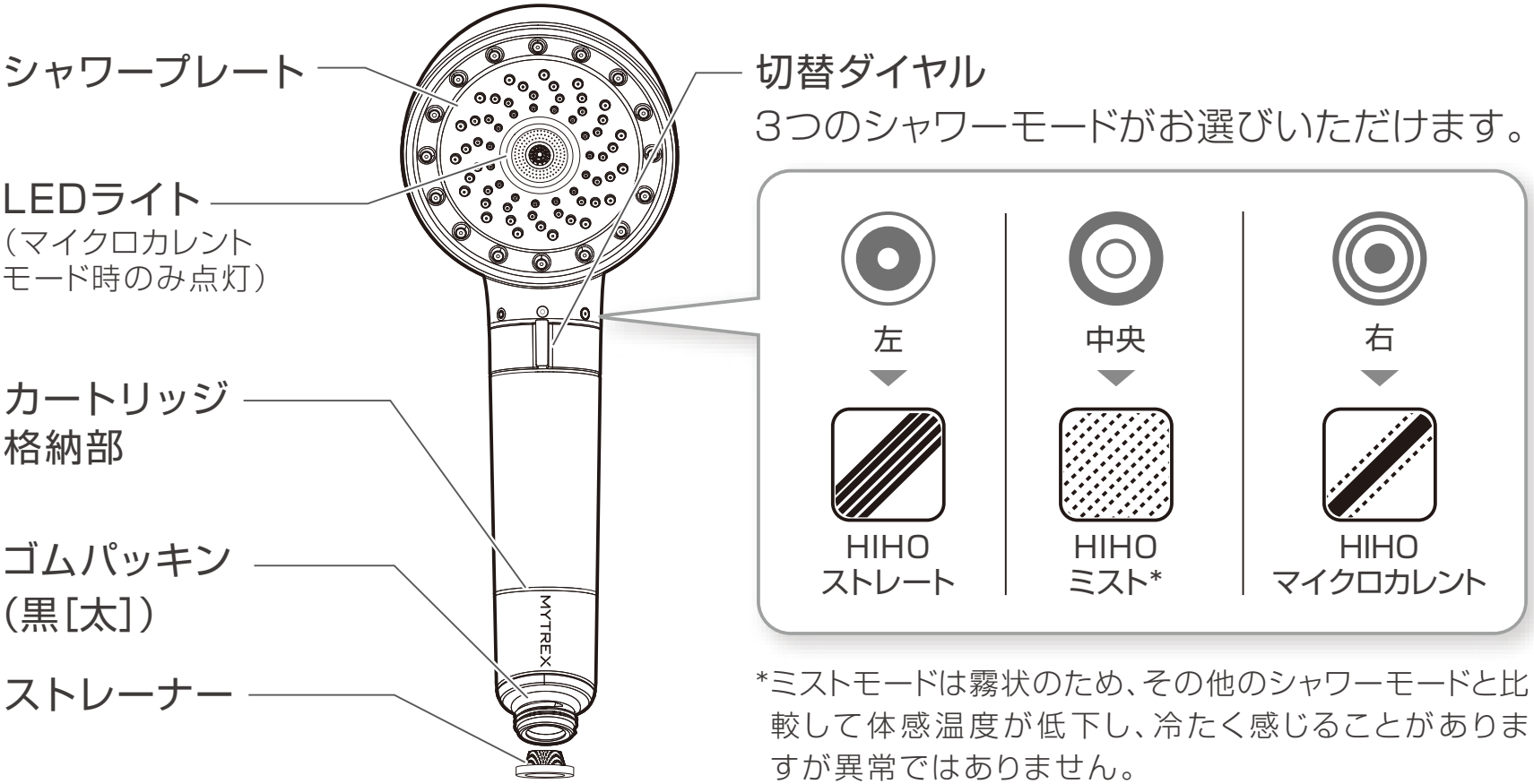

*ミストモードは霧状のため、その他のシャワーモードと比較して体感温度が低下し、冷たく感じることがありますが異常ではありません。

取り付け方法

1 蛇口が閉まっていることを確認し、ご使用中のシャワーヘッドを取りはずす。

※シャワーヘッドを反時計回りに回して取りはずします。はずれにくい場合は、金具の水分をタオルなどで取り除き、ゴム手袋をするとはずしやすくなります。

※ホース金具側についているゴムパッキンをそのままご使用ください。ゴムパッキンがはずれたり、ずれたりしないようにご注意ください。

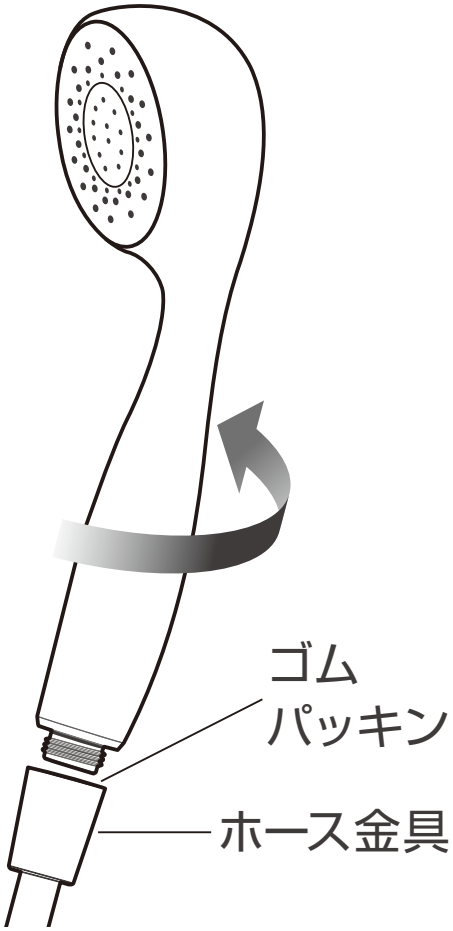

2 本体を時計回りに回して取り付ける。

※ご使用中のシャワーメーカーによってはアダプターの使用が必要になります。「アダプターを使用して取り付けるとき」をご参照ください。

※本体を落としたり、ぶつけないようにご注意ください。（破損・ひび割れの原因）

※本体金具に対して斜めになっている状態や、金具にあっていない場合は無理に取り付けないでください。メッキをはがしてしまうおそれがあります。

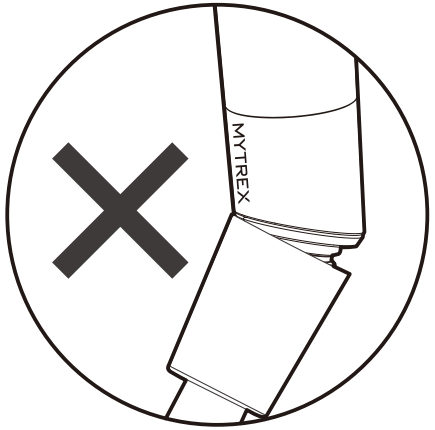

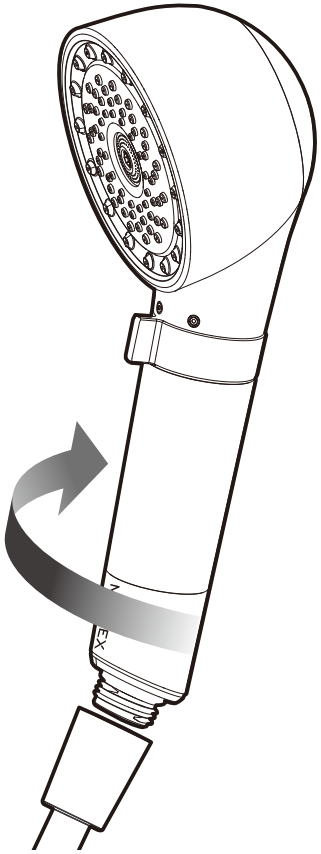

アダプターを使用して取り付けるとき

KVK、MYM、ガスター製シャワーホースに取り付ける場合は、付属のアダプターと外装リングを使用してください。

1 アダプターを選ぶ。

メーカー	KVK	MYM	ガスター
表示	K	M	G
形状	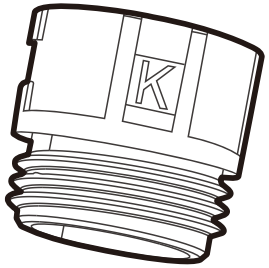 M22×2	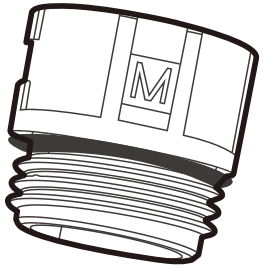 W23山14	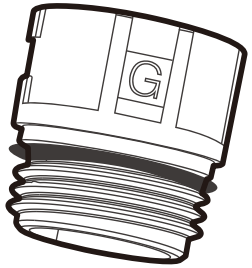 M22×1.5

2 ホース金具にアダプターを取り付け、外装リングを被せる。

※外装リングは、内側の溝をアダプターの突起に合わせて被せてください。

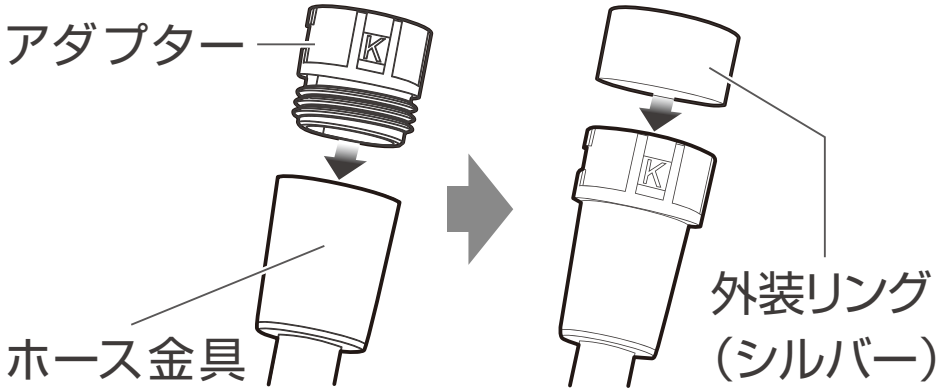

3 本体をアダプターに取り付ける。

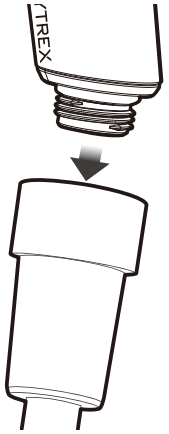

取り付け時のご注意

・シャワーヘッドをはずした後、ホース金具の口を下に向け残った水を抜いてください。
・ノーリツ、リンナイ、LIXIL（INAX）製シャワーヘッドは交換できない機種があります。ご不明な場合は各メーカーにお問い合わせください。
・輸入品のシャワーホースには、本製品が取り付けられない場合や、取り付けられても水漏れが発生する場合があります。
・取りはずしたシャワーヘッドは本製品取り付け後も保管することをおすすめします。
・使用していないアダプターもなくさないように保管してください。
・ホース金具との接続部から湯水が漏れる場合は、本体側のゴムパッキンをはずし、付属のゴムパッキン（黒［細］）に付け替えてください。

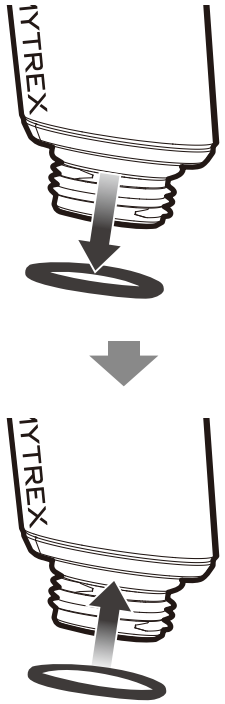

ゴムパッキン
（黒［細］）

使い方のポイント

各シャワーモードの中間にダイヤルを合わせると、より使い方が広がります。
※水が垂れる場合は、水量やダイヤルの位置を調整してください。

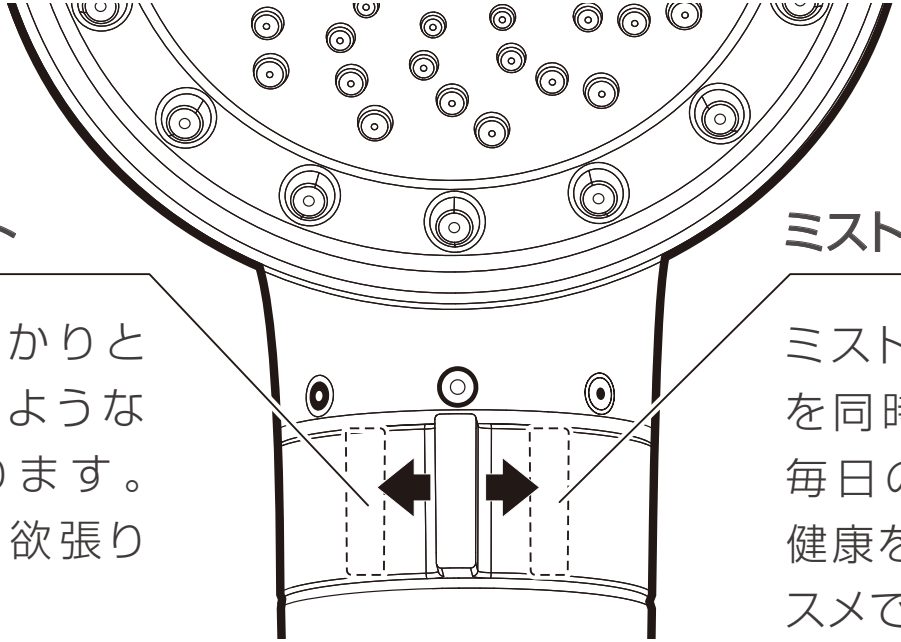

ミスト & ストレート

ストレートのしっかりとした水圧に、霧のようなミストが合わさります。広範囲ケアできる欲張りモードは時短にも。

ミスト & マイクロカレント

ミストとマイクロカレントを同時に楽しめるモード。毎日のシャワーで美容や健康を目指したい方にオススメです。

マイクロカレントモードについて

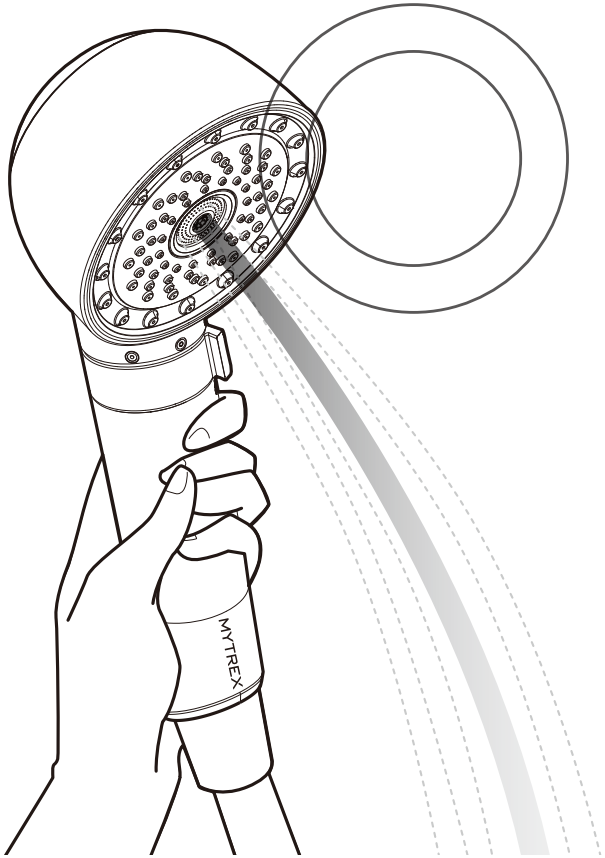

本モードでは、水の力を利用してシャワーヘッド内部にてマイクロカレントを発生させます（水力発電）。マイクロカレントは、人間の体にもともと流れる「生体電流」と同じような微弱な電流で、美容やスポーツなどの分野で注目されています。極めて弱い電流なのでほとんど体感はありません。

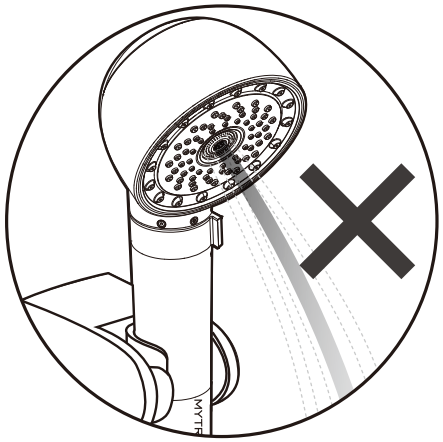

⚠注意

・HIHOマイクロカレントモード（切替ダイヤルで右を選択時）し、シャワーヘッドを手に持って使用した場合にのみマイクロカレントが発生します。

・マイクロカレントを発生させるには、必ずシャワーヘッド本体を手に持ってからご使用ください。水を通じて体にマイクロカレントを通電させます。
・マイクロカレントモード使用時は、シャワーヘッドを膝や太ももに置いたり挟んだりして使用しないでください。（電流を感じやすくなったり一時的に肌が赤くなる場合があります）
・本モード使用時は、シャワープレートのLEDが薄紫色に点灯します。水圧が弱いと点灯しない場合がありますが、マイクロカレント機能には影響はありません。
・シャワープレートに近いほど、マイクロカレントは強くなります。シャワーヘッドを身体に近づけて（15cm以内の距離で）ご使用ください。
・本モード使用時に、シャワー水を口に含むと電流を感じる場合がありますのでご注意ください。
・ご使用前に本書の「安全のご注意」をお読みになり、ご不安のある方は医師に相談の上使用してください。

使用上のご注意

・ミストモードご使用時（切替ダイヤルで中央を選択時）、送水量不足で一部のガス給湯器が着火しないことがあります。その際は、ストレートモード（切替ダイヤルで左を選択）に合わせ送水量を増やしてご使用ください。
・本製品は低水圧用には設計されていません。水圧が弱いところや貯湯式給湯器をお使いの場合、シャワーの勢いが弱くなる場合があります。
・瞬間式給湯器の場合、給水温度の高い夏場において、吐水量を少なくして使うと給湯器が着火しない場合があります。吐水量を増やしたうえでご使用ください。
・薬剤などがシャワー本体に付着した場合は、ただちに水で洗い流してください。手から滑って落下・破損・ケガの原因になります。
・ヘアカラー剤や整髪料などを付着させたまま放置しないでください。シャワーヘッド本体の割れ・変色の原因になります。
・手にせっけんなどが付いた状態でシャワーヘッド本体を持たないでください。手から滑って落下・破損・ケガの原因になります。

・入浴剤を入れた浴槽にシャワーヘッド本体を浸けたままにしないでください。入浴剤を入れた浴槽にて使用したあとは、かならず毎回シャワーヘッド全体を水で洗い流してください。シャワーヘッド本体の割れ・変色の原因になります。
・本製品をシャワーフックにかけた状態でぶら下がったり、無理な力をかけないでください。シャワーヘッド本体やフックの破損・水漏れの原因になります。
・蛇口を閉めたあと数分間シャワーから水が垂れることがありますが、製品内部の残留水が排出されるもので異常ではありません。気になる場合はシャワーヘッド本体を数回振り、残留水を抜いてください。しばらくたっても止まらないときは、水栓金具のシャワー開閉ボタンや切替ハンドルが完全に閉まっているか確認してください。
・市販の洗剤や掃除用品をご使用の際は、製品に記載の使用上の注意をよく読んで正しくご使用ください。誤った使い方をするとシャワーヘッド本体の破損・キズ・変色の原因になります。

使用上のご注意

・浴室用洗剤を使った後は放置せず、早めに十分な水で洗い流してください。樹脂部分を傷めたり、シャワーヘッド本体の割れ・キズ・変色の原因になります。
・水道工事をしていて赤水などが出ているときは使用しないでください。シャワーヘッド本体の故障や目詰まりの原因になります。
・お使いの使用環境や地域により、取り換え前よりもシャワーの勢いが弱くなる場合があります。
・シャワーモードを切り替えると、湯温が変化することがあります。お使いの給湯器の仕様によるものですので、モードを切り替える際はご注意ください。
・日本以外の国または地域で使用する場合は保証の対象外となります。
・凍結が予想される場所では使用後にホース内の水を抜き、シャワーヘッド本体をよく振り中の水を抜いてください。シャワーヘッド本体の故障・破損・水漏れの原因になります。

※凍結による破損は、保証期間内でも有料修理となります。

シルキーバスを作る

1 浴槽にお湯をはる。
・湯温：35～45℃

2 お湯をはった浴槽にシャワーヘッド本体を入れ、お湯を出す。
・シャワーモード：マイクロカレントモード
（切替ダイヤルで右を選択）
・シャワーの湯温：35～45℃

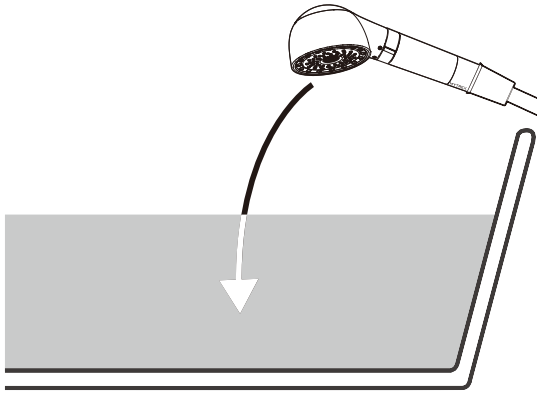

3 浴槽のお湯が白だくするまで、しばらくシャワーからお湯を出す。
※一定の時間が経過するとお湯は透明にもどります。
※マイクロカレントを楽しみたい場合は、シャワー

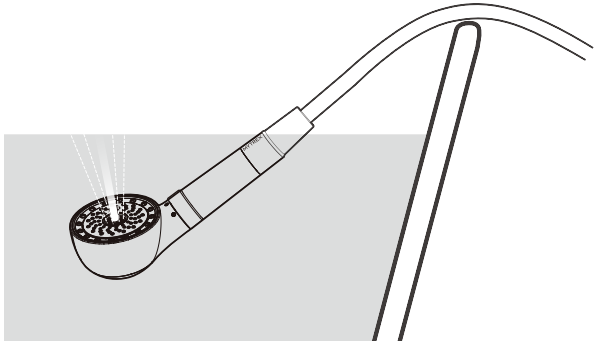

シルキーバスを作る

※お使いの使用環境や地域により、また以下の条件の場合、白だくが確認しにくい場合があります。白だくが確認できない場合でも、ナノバブル、マイクロバブルは同様に発生しています。
ナノバブル（1μm以下）は目に見えないほど小さいため白だくが確認しにくく、少し大き目の気泡であるマイクロバブル（1～100μm未満）が白くにごって見えます。

●エコキュート、脱気装置、マンションなどの貯水タンクなどの設備を使用した給湯
●太陽熱給湯機を使用した給湯 ●上水道以外の給湯（井戸水や温泉水など）
●追い炊きなどで長時間浴槽にお湯をはっている場合
●すでに一度シルキーバスを作った場合
●水道水の温度が高い場合（夏場など）
●シャワーの温度設定が低い場合 ・シャワーの水圧が弱い場合

カートリッジについて

付属の浄水カートリッジを取り付けると、浄水シャワーとして使用できます。
水道水中の残留塩素を低減させることを目的としています。

商　品　名	MYTREX HIHO FINE BUBBLE+e専用浄水カートリッジ
型　　番	MT-HFE23SL-CR

※カートリッジについて
- ・総ろ過能力：約4,080L（水質や温度により異なります）
- ・寿命設定水流量：約6L/分
- ・適正給水圧：0.1～0.4MPa

【交換の目安】

本製品の交換目安は約3か月です。

※1日7～8分、1人で使用する場合の目安です。2人で使用する場合は約1か月半、3～4人で使用する場合は約1か月の目安でご使用ください。使用頻度や水質、使用条件により異なります。

※交換時期を超えて使用すると、カートリッジのフィルターが詰まってシャワーの流量が落ちる可能性があります。定期的に交換するか、カートリッジなしでご使用ください。

カートリッジ取り付け／交換方法

1 シャワーヘッド上部を反時計回りに回して取りはずす。

2 カートリッジの細い側が下を向くように格納部に入れる。

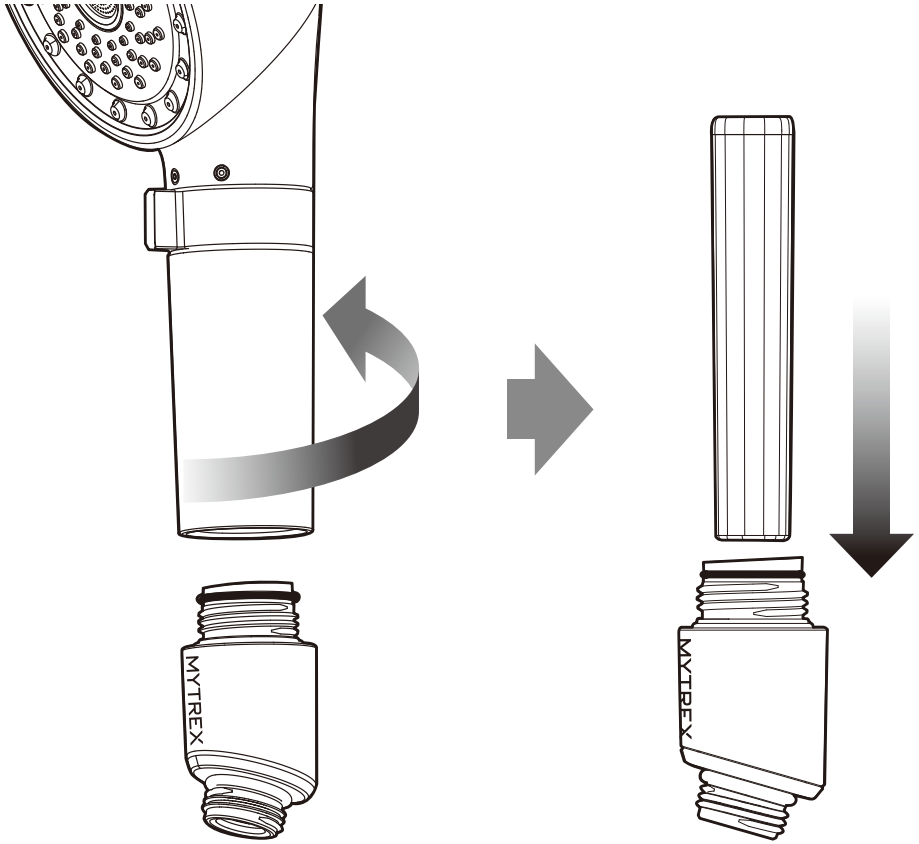

3 シャワーヘッド上部を取り付ける。

※ゴムパッキン（赤）は外さないでください。ゴムパッキン（赤）が正しい位置からずれると、水漏れや破損、けがの原因になるため、必ず位置を確認してからシャワーヘッド上部を取り付けてください。ゴムパッキン（赤）が切れたり消耗したときは、付属の新しいものに交換してください。

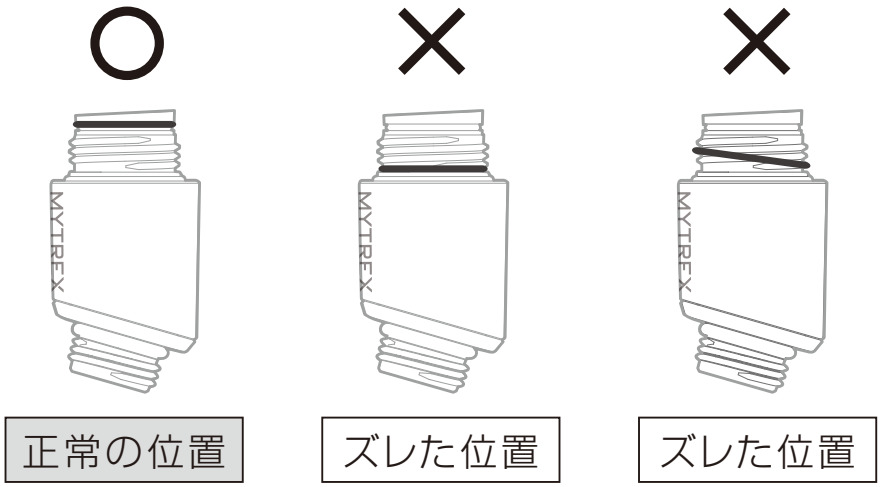

お手入れ方法

洗剤・掃除用品についてのご注意

下記の洗剤や用品はメッキ表面やゴム部分、プラスチックが変色したり、キズ・シミになるおそれがあります。また、本製品上の印字がはがれるおそれもありますので使用しないでください。

・「酸性」の表示のある洗剤、洗浄剤、漂白剤
・「アルカリ性」の表示のある洗剤、洗浄剤
・クレンザー、みがき粉（粉末や研磨力の強いもの）
・ナイロンたわし、金属たわし、メラミンフォーム
・塩酸などの薬品
・シンナー・アセトンなどの溶剤

お手入れ方法

シャワーヘッド本体のお手入れ

柔らかいスポンジや布を水で濡らして拭いてください。汚れがひどい時は、市販のお風呂用の洗剤を水で薄めてご使用ください。また、定期的に本体からストレーナーを取りはずし、流水でよくすすいで目詰まりなどを取り除いてください。

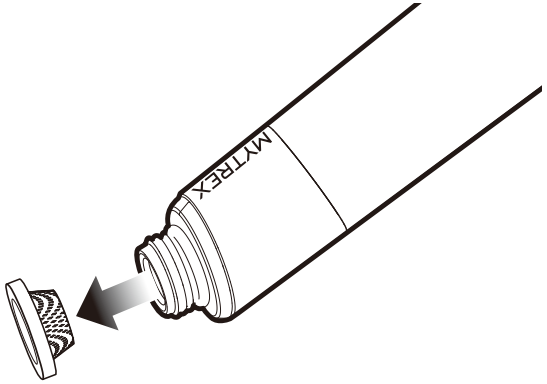

流線が乱れる場合のお手入れ

シャワープレートのノズルが詰まると流線が乱れる場合があります。柔らかい歯ブラシなどで汚れを取り除いてください。

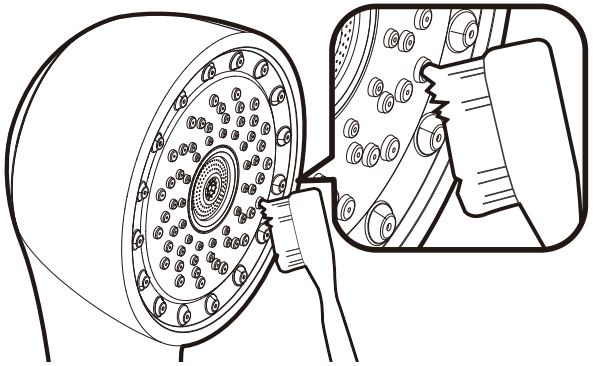

よくあるご質問

Q.カートリッジなしでも使用できますか?

A.カートリッジを使うと残留塩素の低減ができますが、カートリッジを入れない状態でもご使用いただけます。

Q.カートリッジの交換時期は?

A.約3ヵ月(1日7～8分、1人で使用時の目安)です。なお、以下の症状が出た場合は交換してください。
・シャワーの勢いが弱くなってきた
・中身が固まってきた／変色してきた／減ってきた

よくあるご質問

Q.シャワーの勢いが弱いです。

A.シャワーモードによっては、シャワーの勢いが弱くなる場合があります。気になる場合は、モードを変更してご使用ください。また、低水圧用のシャワーをご使用の場合、取り換え前よりシャワーの勢いが弱くなることがあります。

・ミストモード
細かい水泡を放出するため水温が下がったり、肌あたりが弱く感じられたりする場合があります。

・マイクロカレントモード
モードの特性上、一般的なシャワーのように水流が広がらず、中央から水が出る仕様になっていますが異常ではありません。マイクロカレント（微弱電流）を通電させるには必ず手にもって、シャワーヘッドを身体から15cm以内の距離に近づけて使ってください。

Q.赤ちゃんやペットにも使用できますか？

A.赤ちゃんのお風呂やペットの洗浄にもご使用いただけます。ただし、意思表示ができない乳幼児やペットに使用する場合は、マイクロカレントモード以外を選んでください。

よくあるご質問

Q.シャワーを止めた後も湯水が垂れてきます。

A.製品内部の残留水が排出されるもので異常ではありません。気になる場合はシャワーヘッド本体を数回振り、残留水を抜いてください。しばらくたっても止まらないときは、水栓金具のシャワー開閉ボタンや切替ハンドルが完全に閉まっているか確認してください。

Q.シャワーモードを切り替えると音がでます。

A.バブルを発生させている音ですので、異常ではありません。

Q.ミストモードにすると冷たく感じます。

A.ストレートモード(切替ダイヤルで左を選択)でお湯が出たことを確認してください。ミストはたとえお湯で出ていても粒状で放出されるため、一粒一粒が空気に触れる面積が大きく急激に冷やされます。そのため、冷たく感じてしまいますが異常ではありません。

⇒給湯温度設定を高め(50℃)に設定し、手元のシャワー温度調整ダイヤルでお客様の好みの温度に調整します。

※火傷しないように十分に注意しながら調整してください。

よくあるご質問

Q.お湯が出ません（給湯器が反応しない）。

A.給湯器の種類や性能、ご家庭の水圧や使用環境によっては、給湯器が着火しない場合がございます。以下の方法をお試しください。

●流量が足りない場合

ミストモードには高い節水効果があります。そのため、水の流れるスピードが緩やかになり給湯器の着火流量に達することができず「燃焼せずに水になる」、「水流量が不足し熱いお湯になる」ケースがあります。

⇒ストレートモード（切替ダイヤルで左を選択）に合わせ送水量を増やし、着火するまで蛇口を開いてください。

⇒湯量、水量を調整しているカランの根元の止水栓にて全開通
水量を調整してください。蛇口の種類によって止水栓の位置が異なるため、お使いのメーカーの取扱説明書等でご確認ください。

●夏場など水温自体が高くなる場合

給湯温度と水温の温度差が小さくなると、給湯器側の必要火力が小さいため給湯器が停止してしまう場合があります。

⇒給湯温度設定を高め（50℃）に設定し、手元のシャワー温度調整ダイヤルでお客様の好みの温度に調整します。

※火傷しないように十分に注意しながら調整してください。

よくあるご質問

Q.水漏れします。

A.本体を正しく取り付けていないと水漏れする場合があります。

●アダプターのねじの幅はあっていますか？
⇒取扱説明書の「アダプターを使用して取り付けるとき」および「取り付け時のご注意」をご参照ください。

●シャワーホースに対して本体金具をまっすぐに取り付けていますか？
⇒斜めに取り付けをしないようご注意ください。（右図参照）

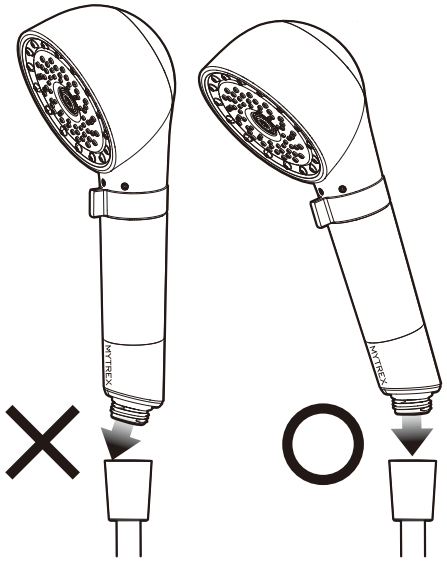

●ゴムパッキンが切れている場合は交換してください。ゴムパッキン（黒[太/細]）はホームセンターなどでお買い求めください。

ゴムパッキン（太）	内径17.12×太さ2.62 EPDM70°
ゴムパッキン（細）	内径18.0×太さ1.8 EPDM70°

交換用のゴムパッキン（赤）については、弊社公式ホームページからお買い求めください。

Q.シルキーバスを作るときに白だくしません。

A.お使いの使用環境や地域により、白だくが確認しにくい場合があります。
取扱説明書の「シルキーバスを作る」をご参照ください。
白だくが確認できない場合でも、ナノバブル、マイクロバブルは同様に発生しておりますのでご安心ください。

製品仕様

ブランド	MYTREX（マイトレックス）
品名	HIHO FINE BUBBLE+e（ヒホウファインバブル プラスイー）
型番	MT-HFE23SL
本体重量	約282g（浄水カートリッジ除く）
本体サイズ	約90×234×110mm（幅×高さ×奥行）
セット内容	本体、アダプター3種類、外装リング、ゴムパッキン2種類（赤、黒［細］）、浄水カートリッジ、取扱説明書
主な材質	本体：ABS、TPE、ポリアセタール、ステンレス、銅、ポリカーボネート

主な材質	浄水カートリッジ：[ろ材]亜硫酸カルシウム、 [フィルター]ポリプロピレン繊維、 [ケース]ポリプロピレン樹脂
ねじサイズ	G1/2
使用推奨水温	5～45℃
適正水圧＊	0.1MPa～0.4MPa（推奨水圧：0.15MPa）

＊ 給水圧が0.4MPa以上になると、水栓の切替ハンドルを全開にしたときに吐水の水勢が強すぎることがあります。その場合は、あらかじめ止水栓で水量の調節を行ってください。

※本書に記載のイラストはイメージであり、実際と異なる場合があります。

※本体・付属品のデザインや仕様は、品質向上のため予告なく変更する場合があります。

発売元：株式会社創通メディカル
〒812-0016 福岡県福岡市博多区博多駅南3-1-10-5F
https://mytrex.jp

Designed in Japan. Made in China.

©2023 SOTSU MEDICAL CO., LTD.

202402KB